COELME
COSTRUZIONI ELETTROMECCANICHE - SPA

egic

CD Mandos motorizados

HV Switching

Grupo Southern States

La flexibilidad de adaptación del mando CD permite escoger entre varias posibilidades de maniobra y adaptarse a cualquier exigencia específica.

We know how

Nuestra gama de mandos motorizados está diseñada para asegurar las mejores prestaciones y la máxima fiabilidad, que son el resultado de más de 70 años de experiencia.
Más de 100.000 seccionadores y switchers instalados en más de 100 países en todo el mundo y maniobrados por nuestros mandos garantizan las mejores compras posibles.

Maniobras y seguridad

La maniobra eléctrica del seccionador a través del mando CD se puede realizar “a distancia”, o “en local” por medio de botones pulsadores. Un conmutador “local-remoto” impide toda interferencia entre las dos formas de maniobra. La tensión de alimentación puede variar entre el 85% y el 110% del valor nominal.

La maniobra manual del seccionador se puede realizar por medio de una manivela. La inserción de la manivela en su alojamiento es posibile sólo si el electro-enclavamiento lo permite y el botón pulsador está alimentado y activado. Tal operación corta automaticamente la alimentación del motor, impidiendo toda maniobra eléctrica accidentál.

La misma manivela permite el bloqueo del mando, por medio de un candado, impidiendo todo tipo de maniobra (ver la fotografía).

Según el modelo (ver la tabla), la maniobra del seccionador de tierra asociado se puede efectuar eléctricamente o manualmente por medio de una manivela o de una palanca.

Un sistema de interbloqueo mecánico hace que las rotaciones de los ejes de maniobra sean posibles sólo en condiciones de seguridad.

Fiabilidad y mantenimiento

- El mecanismo de maniobra es irreversible, lo que asegura el mantenimiento en posición del seccionador, también bajo el efecto de acciones electro-dinámicas, del viento u otras solicitaciones exteriores.
- La caja es de aleación de aluminio, para impedir la corrosión, y asegura un alto nivel de protección (IP44 o, bajo pedido, superior)
- Una resistencia anticondensación, puesta al interior de la caja, evita la formación de condensación dañosa en la caja.
- Todos los componentes exteriores a la caja son de aleación de alumínio o de acero inoxidable o galvanizado en caliente.

Para garantizar un funcionamiento seguro en sitio, el mando CD se ha sometido a las pruebas más severas:
- bajas temperaturas hasta - 50° C
- ambientes con alta humedad
- resistencia mecánica (con número de maniobras superior al requerido por las Normas CEI)

Gracias a la lubricación “a vida” del mecanismo de maniobra, el mando CD no necesita mantenimiento.

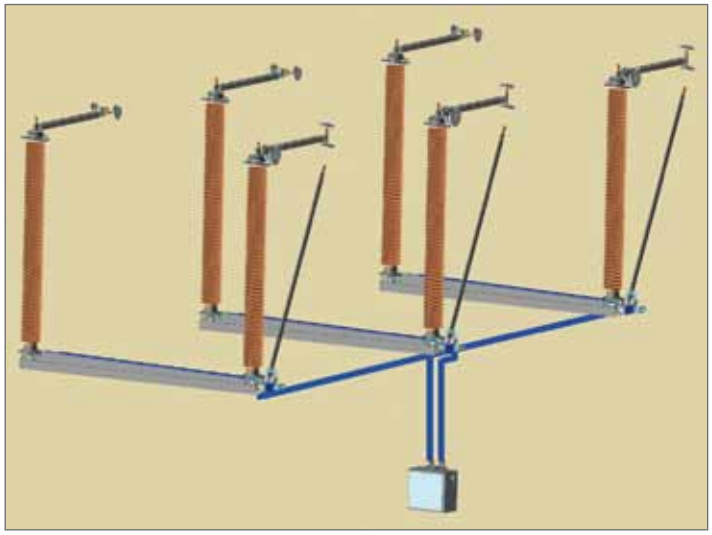

Fig. 1

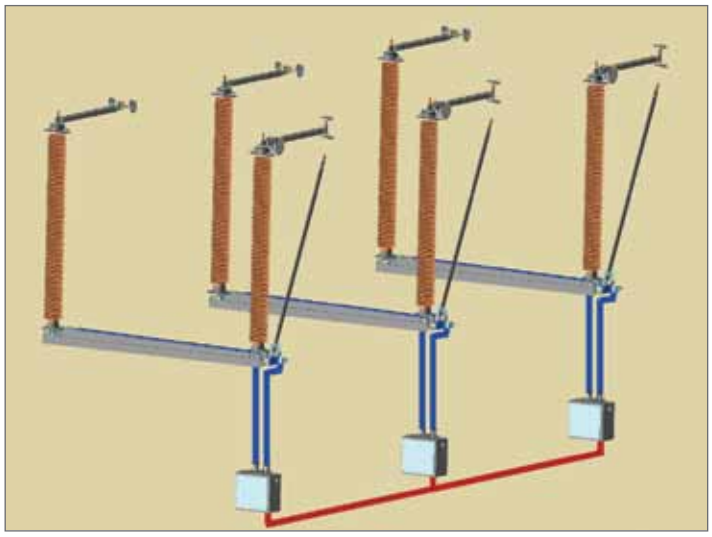

Fig. 2

Diseño y construcción

Según el modelo (ver la tabla), el mando CD tiene 1 ó 2 motores (en c.a. o en c.c.) y con 1 ó 2 reductores a doble fase, produciendo un torque importante, superior al necesario para accionar el seccionador. Esto garantiza un gran coeficiente de seguridad, lo que permite un funcionamento en cualquier condición ambiental.

Los tres polos de un seccionador se pueden accionar con un mando único, a través de un sistema de transmisión tripolar (Fig. 1), o de tres mandos, uno principal y dos secundarios (Fig. 2).

La señalización de la posición de un seccionador motorizado se realiza a través de contactos auxiliares, accionados por levas ajustables, que pueden ser de tipo “normalmente abiertos” (NO), “normalmente cerrados” (NC), “de cierre anticipado” (EM) o “de apertura retardada” (LB).
Los contactos auxiliares permiten realizar también interbloqueos electricos con otros equipos de la subestación.

También los fines de carrera eléctricos del motor son accionados por levas ajustables.

Las posibilidades de ajuste mencionadas garantizan que, en cualquier momento, la señalización de los contactos auxiliares muestre exactamente la posición de los contactos principales.

Para facilitar las operaciones de montaje en sitio, esta serie de mandos CD posee un dispositivo que bloquea la puerta en posición de abierto y un sistema ajustable de acoplamiento con los ejes verticales de maniobra.

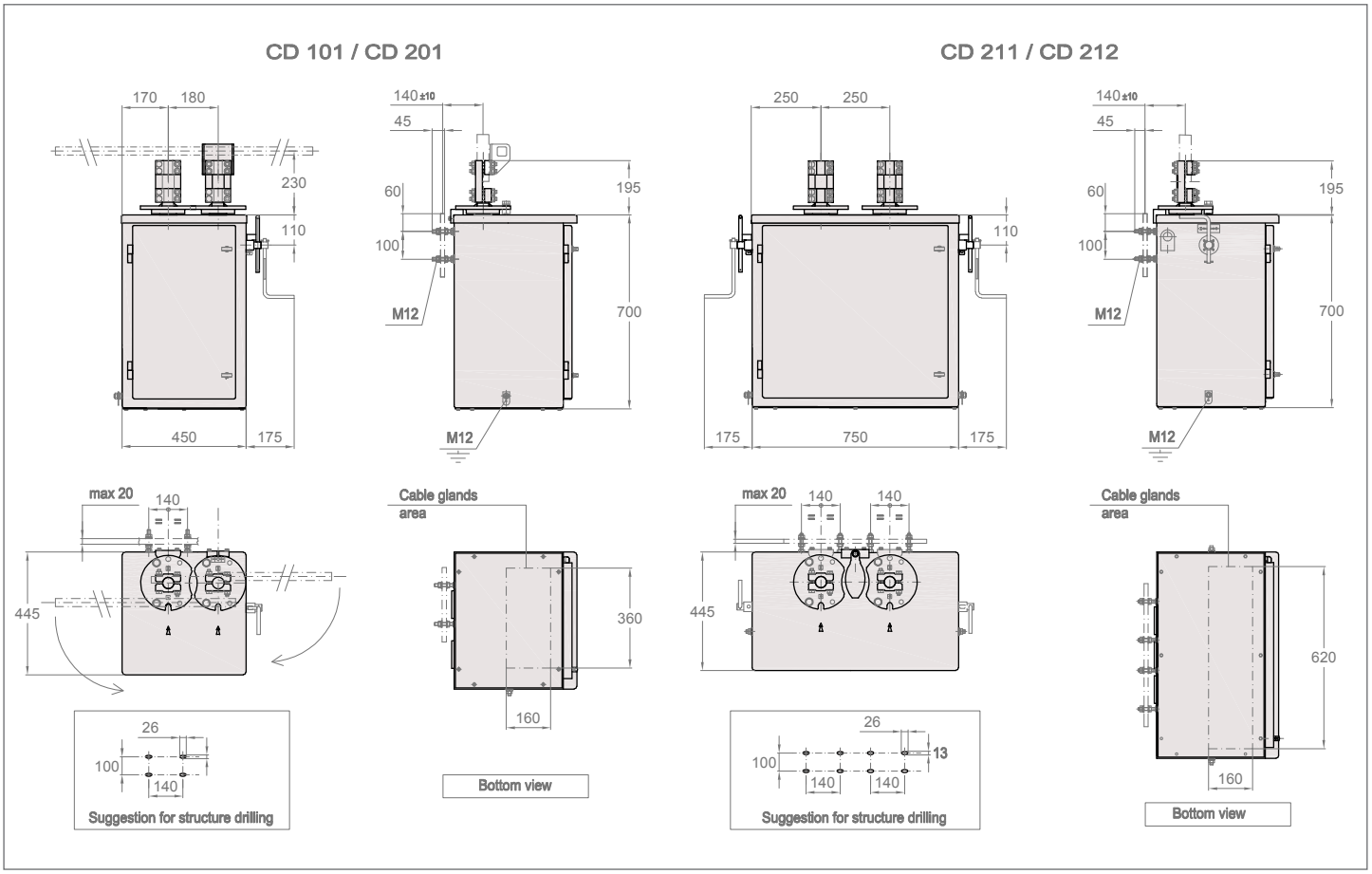

HV Switching

Características técnicas

	CD101	CD201	CD211	CD212
Torque nominal	800 Nm			
Seccionador	Motor	Motor	Motor	Motor
Cuchillas de Tierra combinadas con Seccionador	NA	Manual (palanca)	Manual (manivela)	Motor
Peso	50 kg	60 kg	95 kg	100 kg
Ángulo de maniobra	90-180°			
Tiempo de maniobra (motor)	<20s			
Motor				
- potencia asignada	≤600W			
- tensiones asignadas (+10%-15%)	110 - 220 V_{dc} 230/240 V_{ac} 3 ~			
- frecuencia	50-60 Hz			
Resistencia anti-condensación				
- potencia nominal	30 W			
- tensión nominal	110 - 240 V			
Contactos auxiliares				
- corriente nominal	10 A			
- poder de corte (según CEI 62271-1)	10 A (250 V_{ac}) 2 A (220 V_{dc})			
- cantidad estándar DS	6 NO + 6 NC			
ES	4 NO + 4 NC			

Diagrama temporal típico de los contactos auxiliares

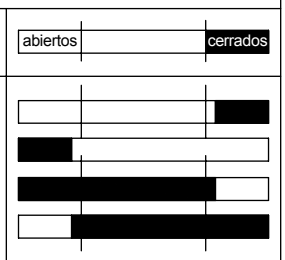

Leyenda del diagrama eléctrico

M	Motor
IAM	Interruptor magneto-térmico
CA	Contactor de apertura
CC	Contactor de cierre
Fa	Fin de carrera de apertura
Fc	Fin de carrera de cierre
PA	Pulsador de apertura
PC	Pulsador de cierre
MLD	Selector local / remoto
BM	Corte motor en manual
RA	Resistencia anticondensación
ESS	Electro-enclaviamiento
PSS	Pulsador de desenclaviamiento de ESS
A-B	Contactos auxiliares (seccionador)
C-D	Contactos auxiliares (seccionador de tierra – si aplicable)

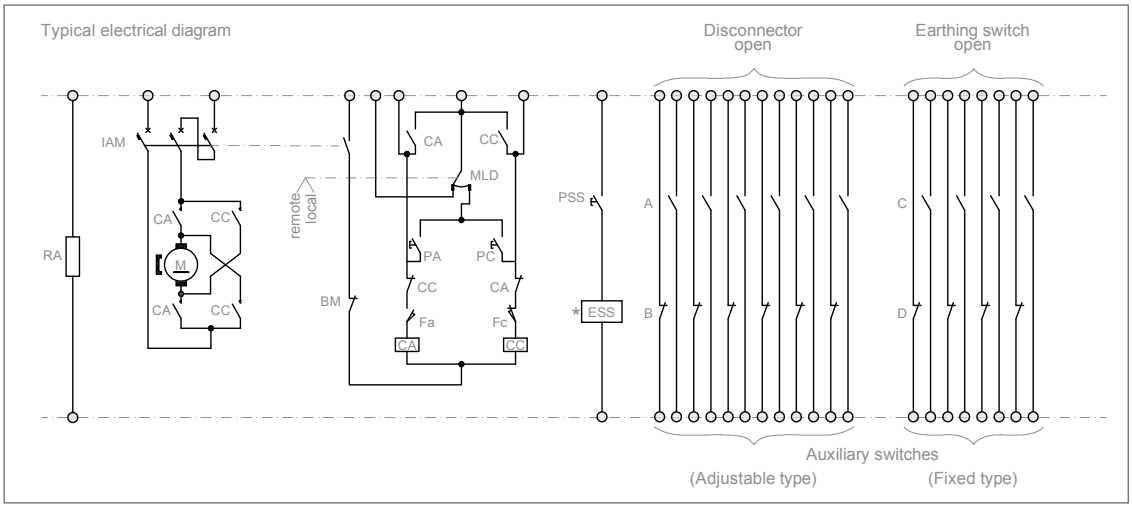

* La maniobra manual del seccionador es possible solo si ESS está alimentado.

Accesorios opcionales

Bajo pedido, el mando se puede suministrar con los siguientes accesorios:

- electro-enclavamiento para las cuchillas de tierra
- lámparas de señalización
- resistencia de calefacción controlada por un termostato
- interruptores en los circuitos de las resistencias
- contactos auxiliares en mayor cantidad
- dispositivo para el montaje de bloqueos a llave
- cerradura en la puerta de la caja
- …

CD-es-C/E - 03/2022 - Es posible que, debido a la constante evolución de los productos y de los estándares, las características y las dimensiones ilustradas se modifiquen.

COELME
Via G. Galilei, 1/2 - 30036 Santa Maria di Sala (VE) - Italia
Tel.: +39 041 486022 - Fax: +39 041 486909
E-Mail: contact@coelme-egic.com, www.coelme-egic.com

EGIC
60b, rue L. et R. Desgrand - 69625 Villeurbanne CEDEX - France
Tel.: +33 4 72 66 20 70 - Fax: +33 4 72 39 08 65
E-Mail: contact@coelme-egic.com, www.coelme-egic.com